Verteilersäule
Maßzeichnungen

Baureihe 115, rund: 93250-0211

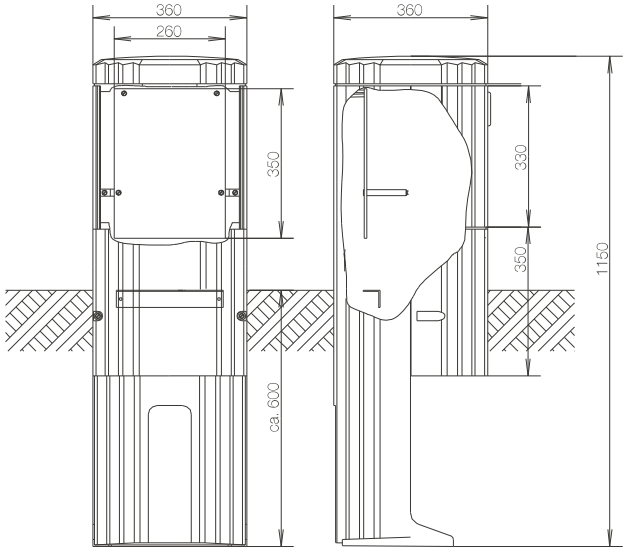

B530

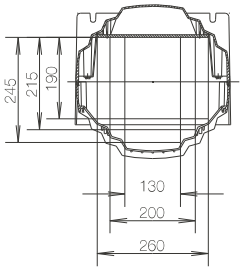

Verteilersäule
Maßzeichnungen

Baureihe 135, rund: 93251-0211

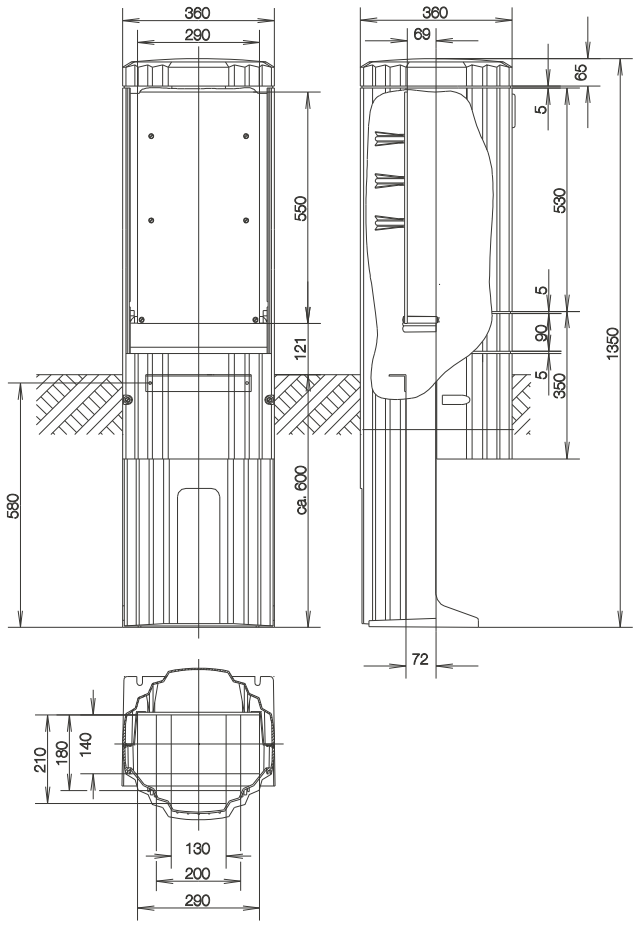

Baureihe 135, rund: 93251-0511

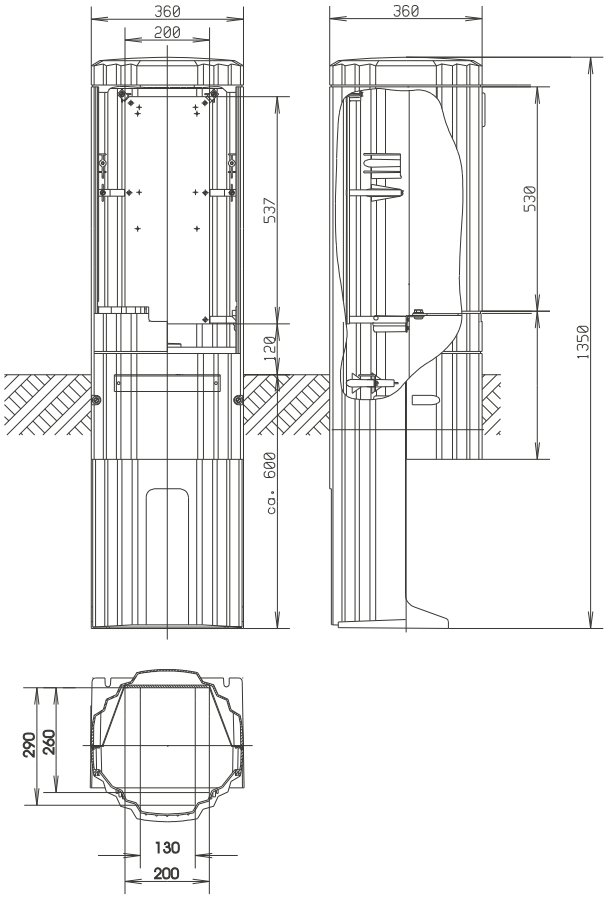

Verteilersysteme